NF70402C-A

Single Handle Kitchen Faucet
单孔单把厨房龙头

(Rough-in Dimensions):
安装尺寸图：
(Unit): mm
单 位：毫米
Standard pressure:0.3Mpa
标准水压：0.3Mpa

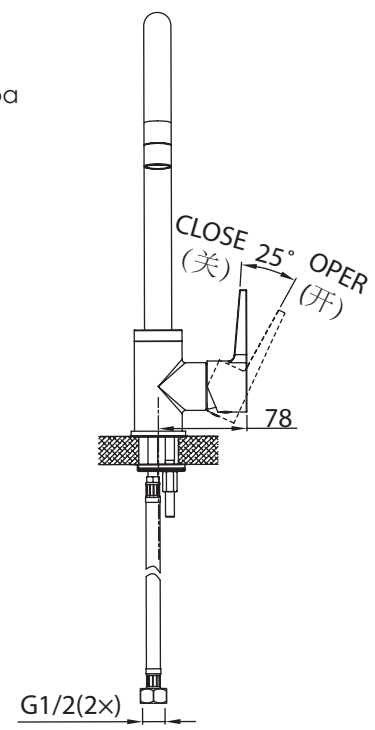

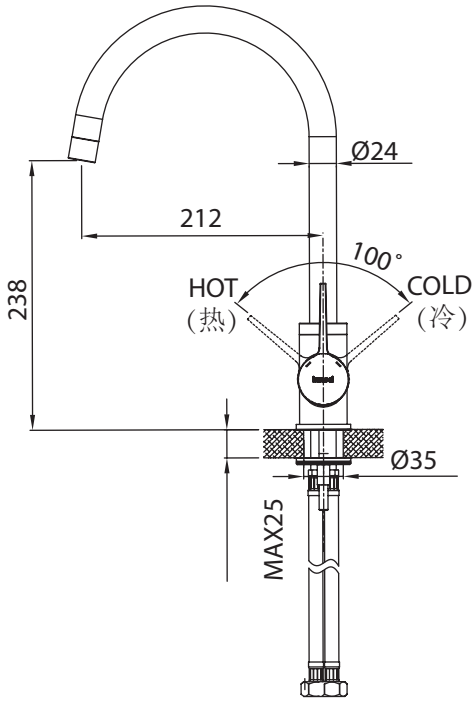

Item No. 品号	NF70402C-A
Available Color 颜色	Chrome 铬色
Materials 材质	Brass 铜
Cartridge 阀芯	Φ35ceramic cartridge Φ35陶瓷阀芯
Aerator 起泡器	Neoperl 纽珀
Shipping Package 运输包装	Set/CTN: 6 Set M³/CTN: 0.04 M³ G.W/CTN: 9 kg 套/箱：6 套 体积/箱：0.04 M³ 毛重/箱：9 kg

Remarks: With S.S. flexible supply tube set L=500MM.，Table opening size Φ35

备　注：包含不锈钢进水软管组 L=500mm，台面开孔尺寸Φ35。

INNOCI resrves the right to make changes or modifications on any of its products without advance notice.
INNOCI 艺耐公司保留不事先通知便改变或修改的权利