PRODUCT SPECIFICATION产品规格书

NC2141UW-3

One-Piece Toilet
连体座便器

(Rough-in Dimensions):
安装尺寸图:
(Unit): mm
单 位：毫米

700x385x800(mm)

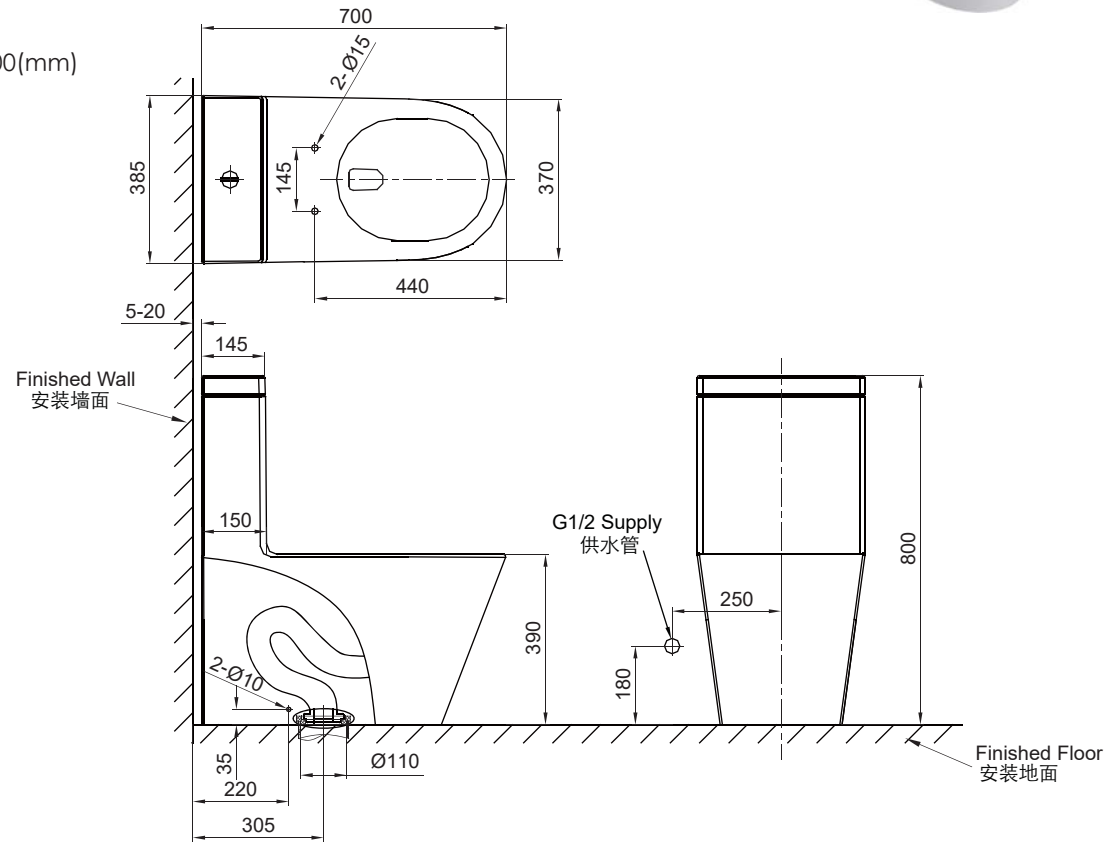

Item No. 品号	NC2141UW-3
Available Color 颜色	☒ White 白色
Materials 材质	Vitreous China 陶瓷
Flush System 冲水系统	Siphon 虹吸
Flush Amount 冲水量	Adjustable Dual Flush: 3/4.5L (Geberit) 可调双冲水：3/4.5L（吉博力）
Seat & Cover 盖板	UF Soft Closing 脲醛缓降盖板
Shipping Package 运输包装	长(L)820X宽(W)455X高(H)860mm，毛重(G.W):54kg

Remarks: Rough-In: 305mm (S-trap).
备　　注：坑距：305mm (地排)。

INNOCI resrves the right to make changes or modifications on any of its products without advance notice.
INNOCI 艺耐公司保留不事先通知便改变或修改的权利